ЛАНЦЮГОВИЙ РЕДУКТОР

ІНСТРУКЦІЯ З МОНТАЖУ
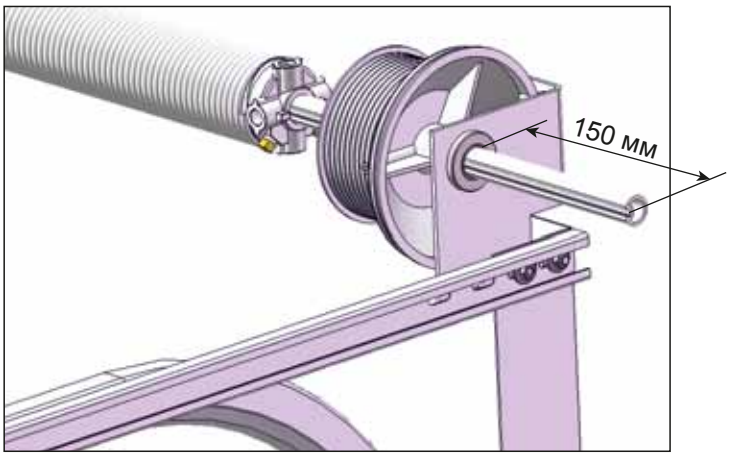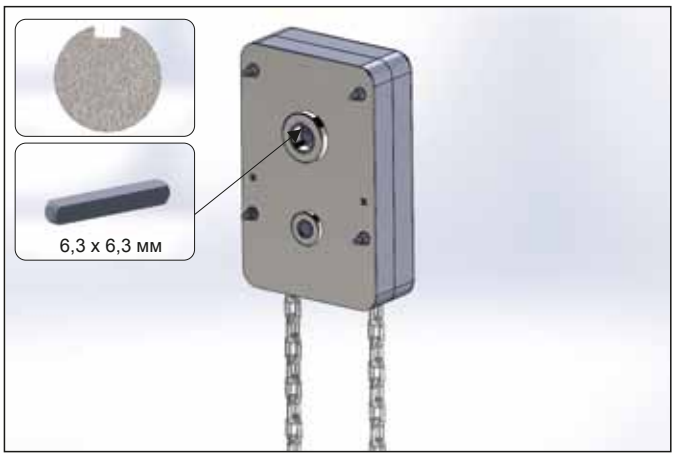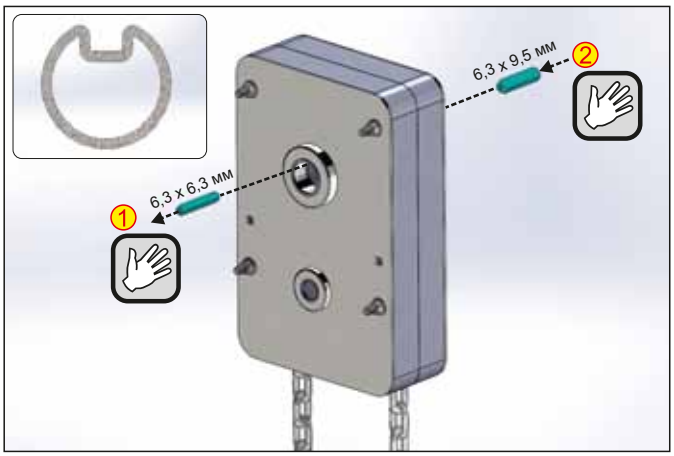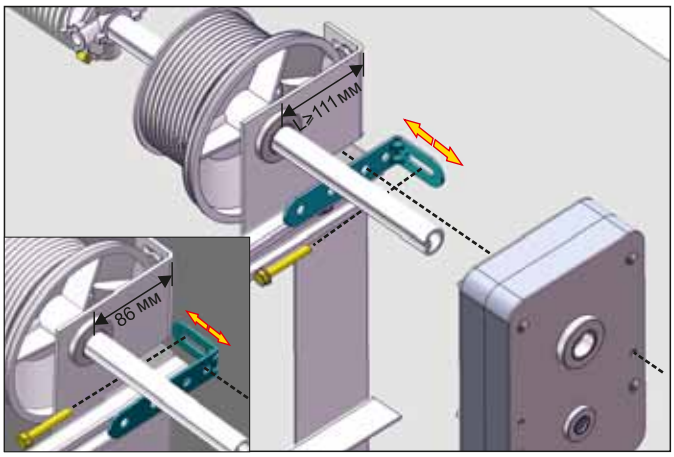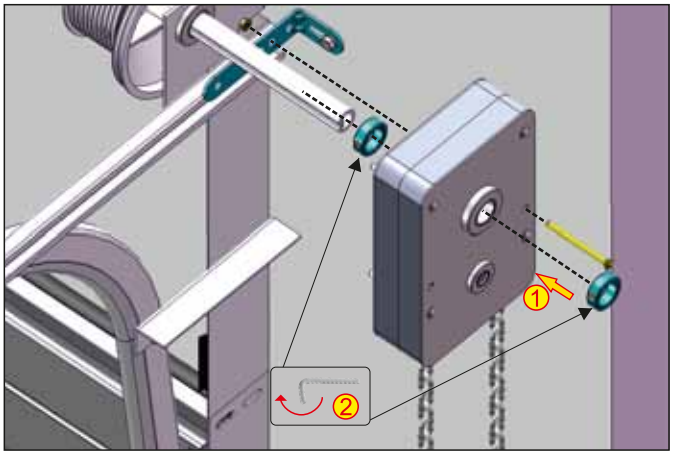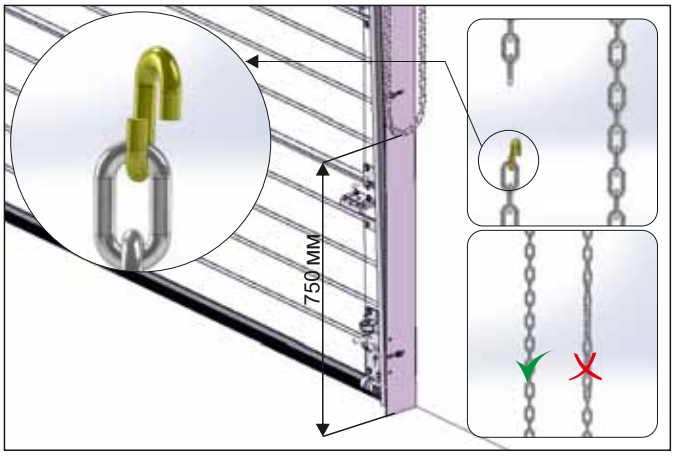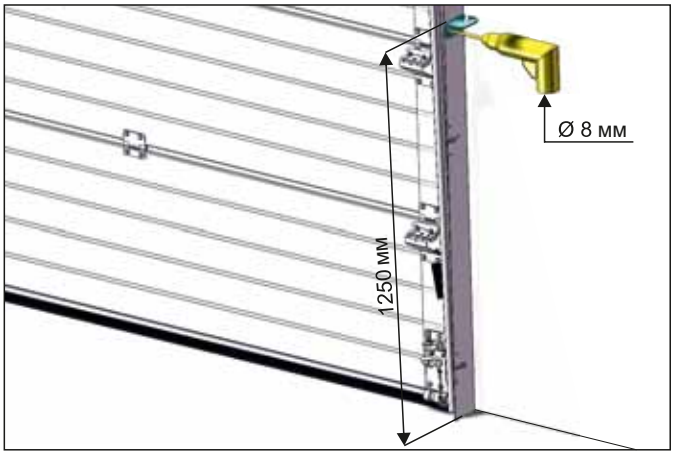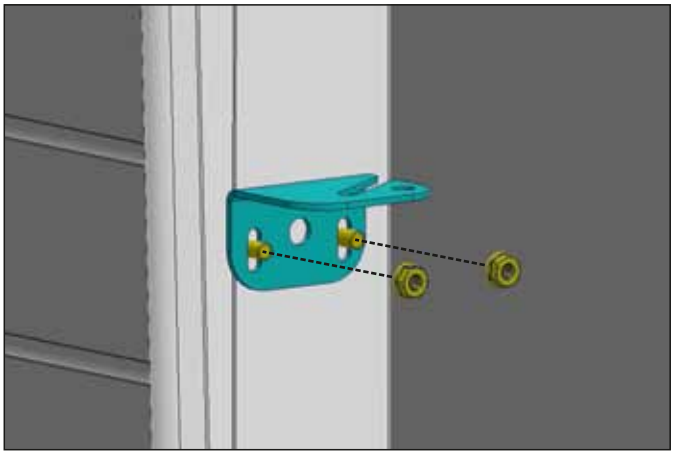
секційних воріт RYTERNA